Инструкция пользователя

Название продукции: Fono® DJ Table
Артикул: YA3701
Версия .1.3 04-10-2013

Оглавление

1. Что такое Fono

2. Установка

3. Солнечная энергия

4. Настройки

5. Функции

6. Обновления

7. Обслуживание

8. Гарантия

9. Сертификация

10. Техническая информация

11. Сертификат

Что такое Fono?

Оборудование Fono – это место встреч и творческого проведения досуга для подростков. Установка включает в себя диджейский пульт, который позволит проигрывать и микшировать свои уникальные мелодии. В данной инструкции вы найдете дальнейшую информацию о Fono.

Принципиальные особенности:

- Стимулирует интерес
- Позволяет самовыражаться
- Можно микшировать свои мелодии
- Совместим с любым мобильным телефоном или MP3 плеером
- Привлекает внимание
- Неограниченный доступ
- Мобильность
- Может работать от солнечных батарей

2. Установка

ВНИМАНИЕ: Информацию о подробной установке можно найти в инструкции по установке. В данной инструкции пользователя освещаются лишь общие положения.

Расположение Fono

Диджейский пульт Fono устанавливается на твердую поверхность, рекомендуется установка на бетон. Для установки на грунт рекомендуется бетонная стяжка, т.к. оборудование закрепляется анкерными болтами.

Транспортировка оборудования возможна при помощи погрузчика. До поднятия или перемещения оборудования, убедитесь, что вилы закрыты деревянной паллетой или другими материалами для предотвращения повреждений.

4. Настройки

<u>Включение/Выключение</u>

Оборудование Fono DJ table может включаться и выключаться при помощи внутреннего тактового генератора. Возможна регулировка в трех режимах:

1. Включение вручную (на экране будут отражаться символ «рука» и буквы «ON») . Fono будет находиться во включенном состоянии.

2. Отключение вручную (на экране будут отражаться символ «рука» и буквы «OFF») . Fono будет находиться в выключенном состоянии.

3. Автоматически (по заданному времени, в левом верхнем углу экрана будут отражаться слова «AUTO» и буквы «ON»).

При помощи кнопки с изображением символа «рука» рядом с ней вы можете переключать тактовый генератор в любой из данных режимов. Используйте данную кнопку для включения и выключения оборудования после установки обновлений.

Установка временного интервала

Если оборудование подключено в автоматическом режиме, оно функционирует с заданными промежутками времени. Fono может быть также подключено в заданном режиме на каждый день недели. Это делается при помощи тактового генератора оборудования.

1. Откройте Fono.

2. Откройте блок с электроникой (серая пластмассовая коробка).

3. Найдите тактовый генератор (белый электронный блок (часы) с дисплеем).

4. Нажмите кнопку «MENU» пока не увидите надпись PROG, затем нажмите OK.

5. Выберите нужный день нажимая + или -, а затем нажмите OK (1-Понедельник, 1-Вторник, и т.д. Можно выбрать несколько дней сразу).

6. Загорелись и мигают буквы OK. Нажмите OK снова для подтверждения. Если вы хотите поменять заданный день или переключить на другой нажимайте – или обратную стрелку ←.

7. Символами + и – вы можете выбирать настройки ON, OFF или П. Нажав OK, подтвердите выбранную опцию. Символ П используется для установки коротких импульсов и не рекомендован для Fono.

8. Установите время и часы работы при помощи + и -. Подтвердите, нажав OK.

9. Установите время и минуты работы при помощи + и-. Подтвердите, нажав OK.

10. Установите другие дни если необходимо, начав с п. 5.

11. Закончив установку, нажмите MENU.

12. Закройте электронный блок, закройте Fono.

Для более детальных настроек см. инструкцию к тактовому генератору модели Hager EG103V.

Проверка установки временного интервала (вкл.-выкл.)

Выберите значок «глаз» нажав кнопку Menu, затем нажмите ОК для просмотра текущих настроек без риска удалить или изменить их.

Громкость звука

Громкость звука Fono можно увеличить (максимальная громкость 100 Дб).

1. Откройте Fono.

2. Найдите приемник (черный пластмассовый блок с надписью NANO (см. фото)

3. Найдите ручку регулировки усиления (фото слева).

4. Поверните ручку громкости во время звучания музыки для установки максимальной громкости.

5. Закройте Fono.

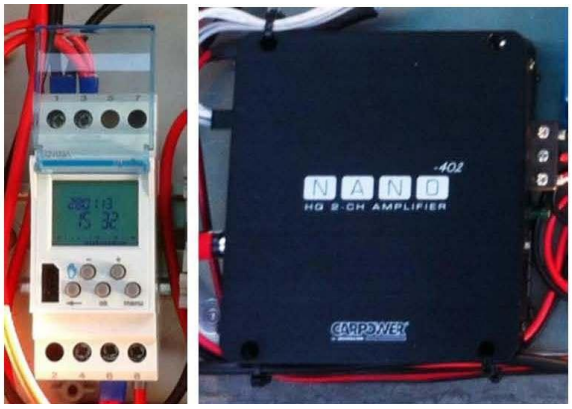

Тактовый генератор (слева) и усилитель (справа) вид изнутри оборудования.

5. Функции

Общая информация

Оборудование Fono по функциональности очень похоже на настоящее диджейское оборудование и создавалось при участии профессиональных диджеев. Однако стоит отметить, что это не профессиональная диджейская вертушка, а оптимизированный вариант для уличного использования, рассчитанный на широкую возрастную группу. Fono будет пользоваться вниманием тех, кто интересуется созданием музыки и хочет попробовать себя в качестве диджея.

Fono DJ table

Включение и выключение

Оборудование Fono может находиться во включенном «on» иди выключенном состоянии «off» в разное время, см. главу настройки Fono.

Во включенном состоянии есть два возможных режима: режим воспроизведения и режим ожидания.

В режиме воспроизведения Fono обнаруживает аудиосигнал или пользователя при помощи интерфейса.

Если Fono не используется в течение 4-х минут (примерно 250 секунд), он переключается в режим ожидания («standby»), чтобы сохранить энергию.

Когда пользователь снова коснется дисков на поверхности Fono, оборудование переключится в активный режим.

Когда Fono выключено и находится в режиме «off», оборудование использует энергию достаточную только для поддержания электронной системы и защиты от воздействия климата. Если игрок попытается использовать Fono, оборудование не будет работать.

Использование функций оборудования Fono

Fono может управляться при помощи интерфейса – клавиш и кнопок на поверхности. Интерфейс имеет множество функций, которые будут рассмотрены в этой главе. Ниже вы найдете изображение интерфейса с описанием всех функций.

Кнопки на интерфейсе являются сенсорными, и могут управляться при помощи касаний руки. Диски на поверхности Fono вращаются, позволяя оптимально контролировать процесс.

Fono имеет два канала: левый (L) и правый (R) с одинаковой функциональностью. Это означает, что можно одновременно использовать два устройства микшируя звук одного с другим.

Внешний вид

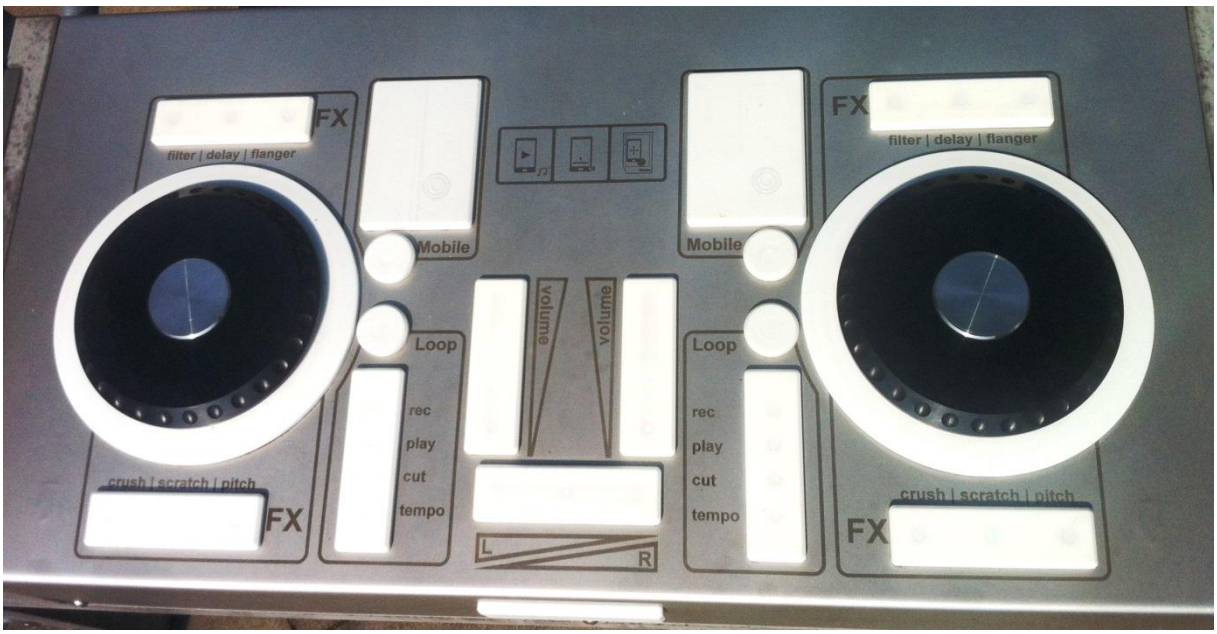

Условные обозначения

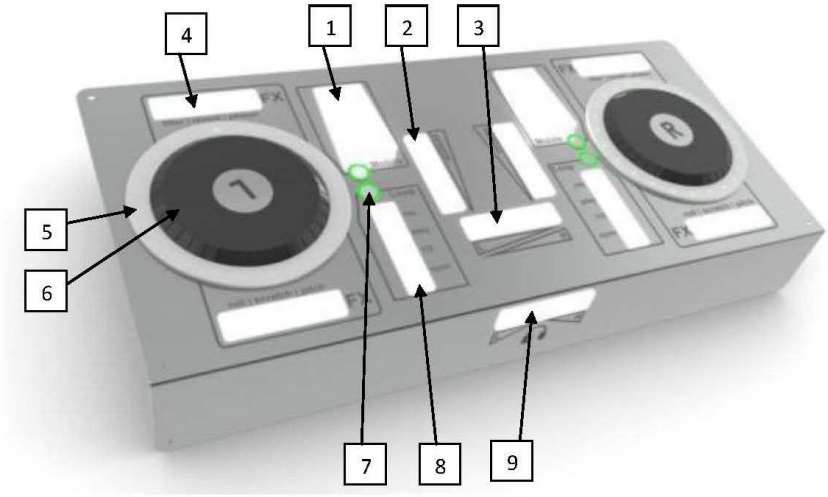

1. Место для мобильного устройства (ВАЖНО!)

Расположите мобильное устройство в режиме проигрывания на место, обозначенное на схеме цифрой 1 (Mobile) для усиления звукового сигнала. Убедитесь, что музыка с мобильного устройства звучит на максимальной громкости. Динамик мобильного устройства должен быть расположен на кружке, схематически обозначенном на пластмассовом блоке с надписью «mobile». Убедитесь, что звук оборудования Fono также настроен на достаточную громкость,а кроссфейдер (горизонтальный ползунок на микшере), правильно отрегулирован

Расположение мобильного устройства на Fono

2. Громкость

Регулируйте громкость звука на Fono при помощи кнопок «volume»: каждая кнопка относится к отдельному каналу. Чем больше лампочек загорается, тем выше громкость.

3. Кроссфейдер

Используйте кроссфейдер (цифра 3 на схеме) для микширования звука между двумя каналами. Дотроньтесь до клавиши кроссфейдера посередине, вы услышите оба канала сразу (включатся только красные лампочки). Проведите пальцем по клавише в левую сторону, и вы услышите

левый канал, и наоборот. Обратите внимание, если звук канала выставлен на минимум, вы ничего не услышите.

4. Эффекты

Интерфейс Fono содержит также имитацию пластинки (черный пластмассовый диск) и блина (п. 6 и 5 на схеме). Используется всего шесть звуковых эффектов – три из них находятся сверху (filter, delay, flanger), а еще три - под пластинкой (crash, scratch, pitch) с каждой стороны.

Одновременно может быть использован только один эффект. Переключается эффект при движении диска. Включается при движении диска по часовой стрелке и отключается - против часовой стрелки. Настройки сета сохраняются во время одной сессии, т.е. при выборе другого эффекта, нужно дважды коснуться прямоугольной пластмассовой клавиши сверху или снизу пластники для отмены или включения эффекта.

Описание эффектов:

Скретч (Scratch)

Для активации эффекта коснитесь клавиши под надписью scratch. Затем крутите диск вперед-назад на быстрой скорости для появления эффекта. Для воспроизведения мелодии, крутите диск плавно в нужном темпе.

Фильтр (Filter)

Коснитесь клавиши над надписью filter. Регулируйте частоту музыкального сигнала при помощи вращения диска вперед и назад.

Питч (Pitch)

Коснитесь клавиши под надписью pitch. В отличии от профессионального оборудования, питч на Fono не меняет темп музыки, изменяется лишь высота тона. При вращении диска по часовой стрелке на выходе получается высокий тон, при обратном вращении – низкий. Темп воспроизведения мелодии в данном случае будет зависеть от мобильного телефона/плеера.

Дилэй (Delay)

Коснитесь клавиши над надписью delay. Эффект задержки звука (похожий на эхо) добавляется при вращении диска по часовой стрелке.

Флэнжер (Flanger)

Коснитесь клавиши над надписью flanger. Данный эффект воспроизводит автоматическое наложение звука с задержкой и модуляцией на высоких и низких частотах. Для включения эффекта, крутите диск по часовой стрелке.

Краш (Crush)

Коснитесь клавиши под надписью crush. Эффект придает мелодии более электронный формат, «компьютеризируя» ее. Для включения эффекта, крутите диск по часовой стрелке.

7. Кнопки Mobile и Loop

Нажимая на данные кнопки вы выбираете между переключением звука с мобильного телефона и его звучания на повторе.

Коснитесь круглой кнопки Mobile для проигрывания «живого» звука с мобильного телефона для стандартного начала сета. Коснитесь круглой кнопки Loop для начала зацикленного отрывка мелодии, т.н петли.

8. Петля (режим Loop)

Вертикальная клавиша со значениями rec, play, cut, tempo относится к функции закольцовки мелодии (функция loop). Коснитесь круглой клавиши Loop, и цветовой индикатор покажет какие функции активны в данный момент.

Запись (Record)

Коснитесь клавиши с надписью REC для активации записи мелодии. Лампочка загорится красным цветом. Нажмите REC еще раз для прекращения записи определенного отрывка (loop) или подождите максимум 10 секунд. Fono переключится в режим проигрывания (play), начав сразу же проигрывать выбранный сэмпл. При этом красная лампочка REC погаснет, и загорится зеленым цветом Play.

Совет! Чтобы получить хорошую петлю, сразу жмите на запись и останавливайте после первого же бита! Т.е. когда музыка начнет звучать, считайте про себя – 1,2,3,4, на счете 1 нажимайте кнопку REC. Продолжайте отсчитывать - 2,3,4, и когда снова зазвучит бит 1 нажмите кнопку REC для остановки.

Если вам не понравилась петля, попробуйте еще раз, снова нажав кнопку REC.

Проигрывание (Play)

Коснитесь клавиши с надписью Play для проигрывания петли, кнопка загорится зеленым. Для того, чтобы поставить запись на паузу, нажмите Play еще раз. Кнопка будет мигать зеленым цветом. Когда звучит петля, звук мобильного телефона автоматически отключается. Если вы хотите снова подключить мобильный телефон, нажмите кнопку Mobile (п. 7 на схеме).

Фрагмент (Cut)

Коснитесь клавиши с надписью Cut, для разделения петли пополам. Нажимая последовательно 4 раза, вы разделите петлю на биты – пополам, затем на 4, 8, 16. После этого, снова нажав Cut, петля будет опять воспроизводится в полном объеме.

Совет! Используйте эту функцию для создания дропа (drop), места в мелодии, где происходит изменение ритма или баса.

Темп (Tempo)

Коснитесь клавиши с надписью Tempo для изменения темпа петли. При этом кнопка будет гореть зеленым цветом. Крутите диск по часовой стрелке и обратно для изменения темпа мелодии в реальном времени. Для сохранения нового темпа, нажмите клавишу Tempo еще раз. Двойное нажатие клавиши означает возврат к оригинальному звучанию.

9. Наушники

Подключите свои наушники к фронтальному разъему (3.5 мм) на передней панели Fono, обозначенному на схеме цифрой 9. Цветовой сигнал на клавише над разъемом показывает, что в данный момент слушает пользователь (звук с правого или левого канала). Если цветовой индикатор установлен посередине – звук в наушниках идет с обоих каналов. Для переключения между каналами проведите по клавише влево или вправо.

6. Обновление Fono

Новое программное обеспечение может быть загружено при помощи следующего алгоритма действий:

Для установки требуется:

- PICKit3 tool (поставщик Microchip)
- Ноутбук с Windows XP или следующими версиями
- Программное обеспечение: MPLAB IDE, версии 8.XX или выше (http://tinyurl.com/5w6l9, загрузочный файл внизу страницы)
- Файл *.hex с последним ПО, который обновит Fono
- Отвертка Pintorx-45 (с насадками Torx security)
- Крестовая отвертка (5 мм)

1. Установите MPLAB IDE

- Скачайте программу MPLAB IDE по ссылке ваше
- Установите программу, используя полные параметры настройки
- Присоедините PICKit3 tool к разъему USB (всегда используйте один и тот же разъем!)
- Откройте MPLAB IDE
- Выберите configure/ select device/ PIC32MX575F512L на верхней панели
- Программа настроена

2. Откройте Fono

- Откройте Fono
- Откройте электронный блок (из серого пластика)
- Основной компьютер – зеленая печатная плата

3. Установите новое ПО на Fono

A. Подключите PICKit3 tool к разъему USB (всегда используйте один и тот же разъем, **<u>не нажимайте</u>** на маленькую кнопку)

B. Откройте MPLAB IDE

C. Выберите configure/ select device/ **PIC32MX575F512L** на верхней панели

D. Включите устройство на PCB, согласно следующему рисунку. Убедитесь, что крайнее левое отверстие в PICKit 3 свободно, не используется. Fono должно быть подключено к сети!

E. Выберите*programmer/select programmer/PICKit3 на* верхней панели
F. PICKit3 tool будет пытаться прочитать память PCB. Если все пройдет успешно, то появиться окошко и вы сможете перейти к шагу G. В противном случае вы должны снова проверить все настройки, подключение к сети и т.д.

G. В импортируемом файле выберите файл с расширением *.hex

H. Перейдите к *programmer/program* в верхней панели
I. Когда вы получите сообщение: *programming verify complete , т.е.* программирование системы завешено. Вы обновили ПО Fono.
J. Отключите устройство USB в безопасном режиме.

K. Перезапустите Fono, отключив питание. Подождите 10 секунд и включите его снова.

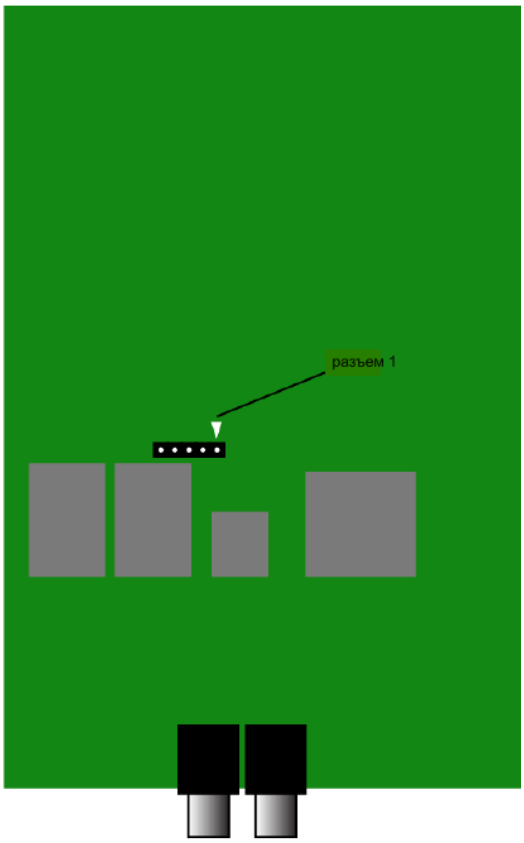

7. Техническое обслуживание

Чтобы сохранить Fono DJ table в хорошем состоянии необходимо:

- Очищать все детали 2 раза в год с помощью мягкой ткани и теплой водой с мылом
- Необходимо регулярно и тщательно очищать солнечные батареи
- Необходимо тестировать оборудование 2 раза в год на предмет корректной работы. Если Вы заметите неисправную работу, пожалуйста, сообщите поставщику.

8. Гарантия

Гарантийный срок на компоненты Fono:

Электроника	3 года, с уменьшением срока гарантии
	1 год: 100% гарантия
	2 год: 66% гарантия

3 год: 33% гарантия

Стальная и бетонная конструкции: 10 лет

9. Сертификация

Fono соответствует последним требованиям безопасности Европейского Союза:

- NEN-EN 1176:1 (игровое оборудование)

Сертификат можно найти на последней странице данного руководства.

Fono DJ table является уличным оборудованием.

При размещении Fono на детской игровой площадке, должны быть соблюдены следующие требования: высота падения – 0,92 м , зона безопасности – 1,5 м (см. рисунок ниже).

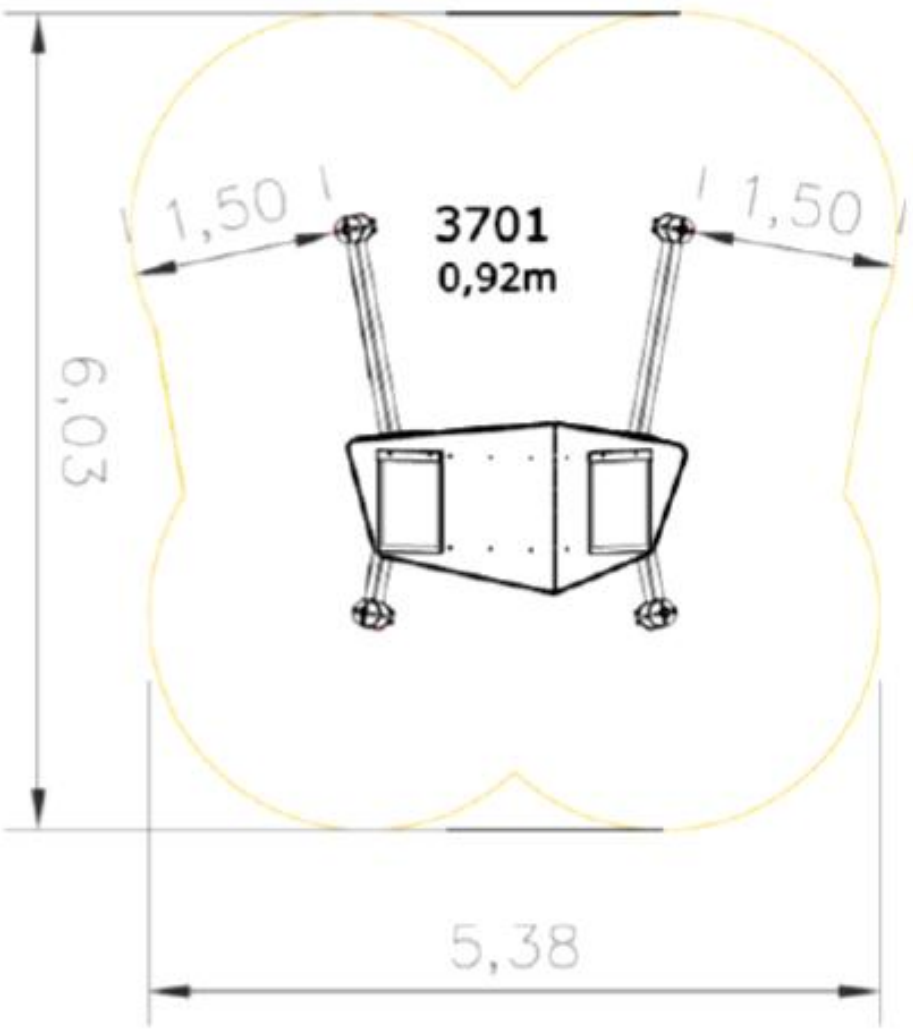

10. Технические характеристики

Вес Fono нетто без металлических *± 1370 kg*

поручней	
Вес Fono нетто с металлическими поручнями	*± 1435 kg (соотв. Вес рамок отдельно 65 кг)*
Вес Fono брутто в упаковке	*± 1718 kg (вес тары = 283kg)*
Размеры установленного оборудования Fono complete	*2,5 m x 2 m x 1,6 m (L x W x H)*
Размеры упаковки	*0,7 m x 2,15 m x 1,85m (L x W x H)*
Потребляемая мощность	
	230V)
На выходе	*12 V DC*
Потребление электричества	
Во время использования	*11 W*
В подключенном состоянии	*4W*
В выключенном состоянии	*1 W*

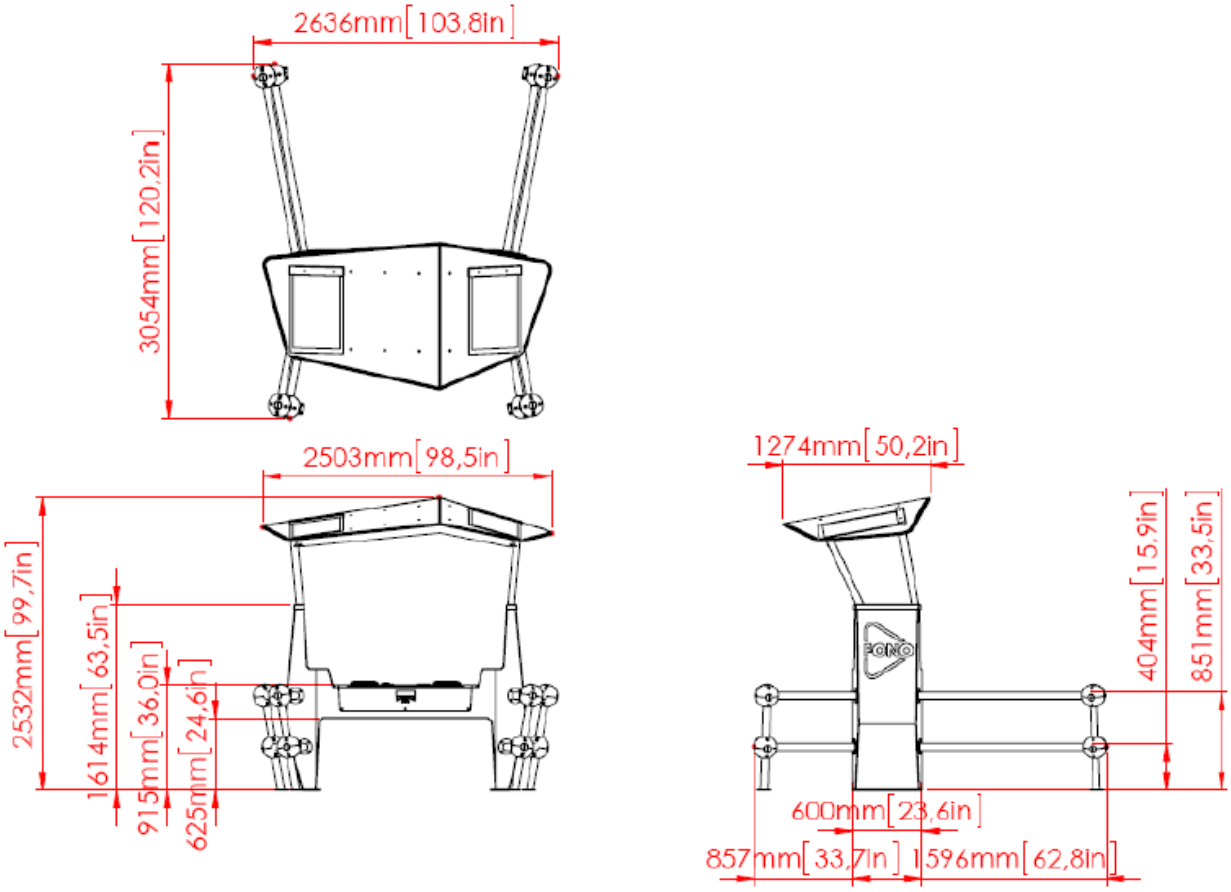

Certificate

Certification Institute

Playground Equipment

Certificate of approval issued by Keurmerkinstituut (Certification Institute), appointed by ministerial disposal of 8 June 2004, number VGB/P&L 2478562.

Certificate number:	132527
File number:	9053
Concerns:	Fono DJ Table
Description:	YA 3701
Owner/keeper:	Lappset Group Ltd. P.O. Box 8146 96101 Rovaniemi Finland
Equipment type:	DJ-table with roof and solar panels
Manufacturer:	Lappset Group Ltd., Rovaniemi Finland
Year of production:	2013
Supplier:	Lappset Group Ltd., Rovaniemi Finland
Year of delivery:	2013
Approval date:	22 juli 2013

Keurmerkinstituut, Groeneweg 2e, Zoetermeer, The Netherlands, hereby declares that the here mentioned playground equipment conforms to the requirements of Warenwetbesluit attractie- en speeltoestellen (Staatsblad 474, 27 September 1996), EN 1176-1:2008.

drs. W. van Weperen
director